シリンダー隠蔽ラッチ錠 CCL NEW

本 文 P.362
価格表 P.40

機種	装着可能なシリンダー	取付可能扉厚
CCL	GP[GP] V18[V] GV[GV]	36～50mm

索引
仕様一覧
建物別使用例
錠の基礎知識
シリンダー
キーシステム
ゴールロックの特長
使用上の注意
▼ロック編
防犯建物部品（CP製品）
BL-bs 認定品
新製品
プッシュ・プル錠
レバーハンドル
レバーハンドル錠
ケースロック
ホテルロック
自動施錠錠
室内間仕切錠
空錠・表示錠
木製建具錠
インテグラル錠
円筒錠
面付箱錠
ウォーターロック
面付本締錠
本締錠・ガード錠
グレモン錠
ガラス戸錠
非常錠
ケースハンドル錠
引戸錠
引違戸錠
アンティック錠
▼電気錠編
出入管理システム
機器一覧・使用例
取扱い上の注意など
スマートリーダー
非接触キーリーダー
FeliCa リーダー
カードロック・テンキー
外出確認システム
インターロック・非常ドアシステム
ホテルカードロック
住宅用電気錠システム
防犯スイッチ錠
各種電気錠
通電金具
制御盤
キースイッチなど
防災システム
エアー錠システム
資料編
錠の性能一覧表
シリンダー互換表
その他資料
価格表

扉厚表記は ○○mm以上～○○mm未満

■外形図・切欠図（単位mm）

● **V-CCL364**（片開きセット）（本図は左勝手の扉に取り付けた場合を示します。）

（注）左右勝手共通です。左勝手に取り付ける場合はシリンダー本体、ラッチ本体を180°逆向きに取り付けてください。

⚠ ●取付には扉（本体側）が閉方向に5mm以上、可動であることが必要です。
●扉外側からシリンダー本体中心は、扉厚にかかわらず20mmとしてください。
●ラッチボルトのかかり確保および扉開時の本体とウケユニット干渉防止のため、本体～ウケユニット間は5.5～6mmとしてください。

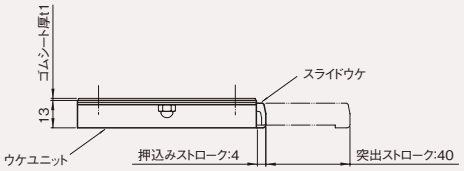

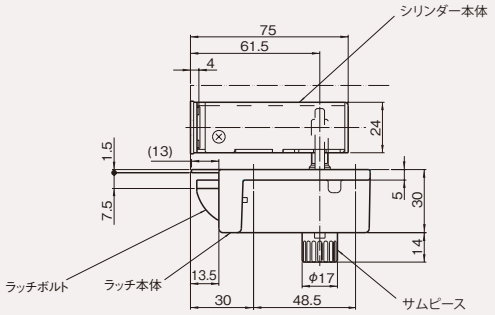

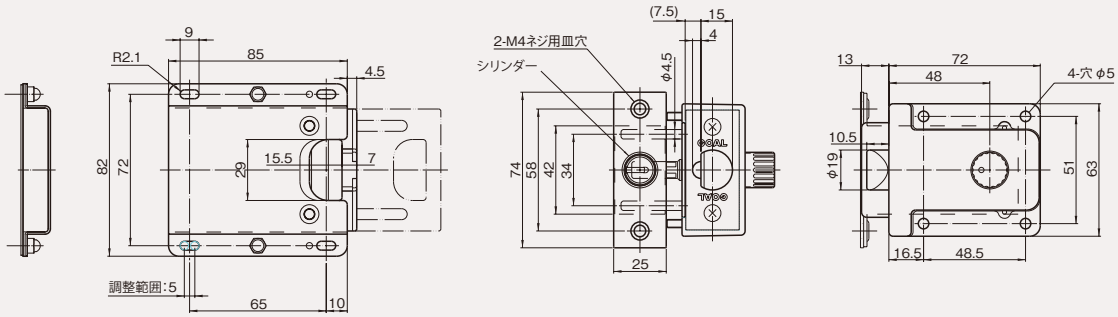

〈切欠寸法図〉

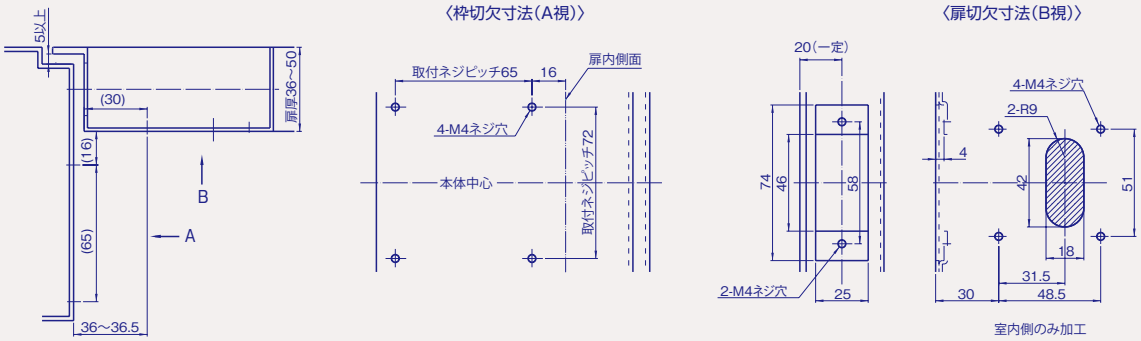

〈納まり例〉

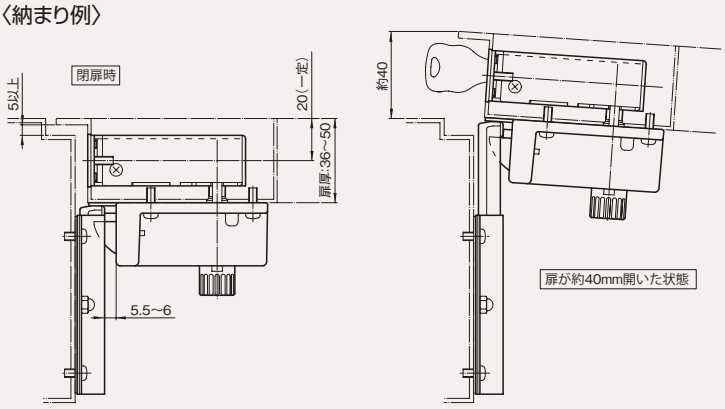

【納まり、操作方法】
- 左記納まり図の状態から扉を4mm押込み離すと、ウケユニットのスライドウケが40mm突出し左図の扉が40mm開いた状態となります。
- 扉が40mm開いた状態でキーを差込み、90°回すとラッチボルトが引っ込み扉を全開にできます。
- 扉を閉まる方向に止まるまで押込むと、ラッチボルトがスライドウケに入ります。この時ラッチボルトが固定し自動施錠します。
- サムピースを時計回りに180°回すと、ラッチボルトが後退した状態で固定し解錠保持します。